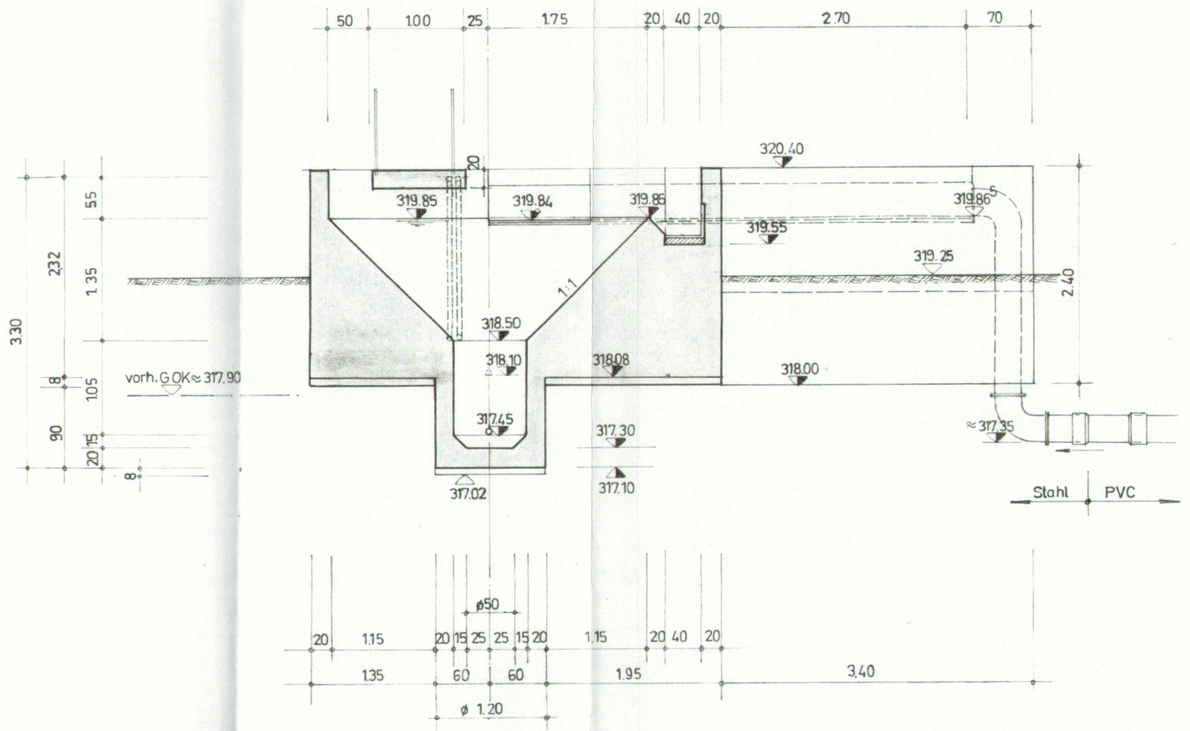

SCHNITT A - A

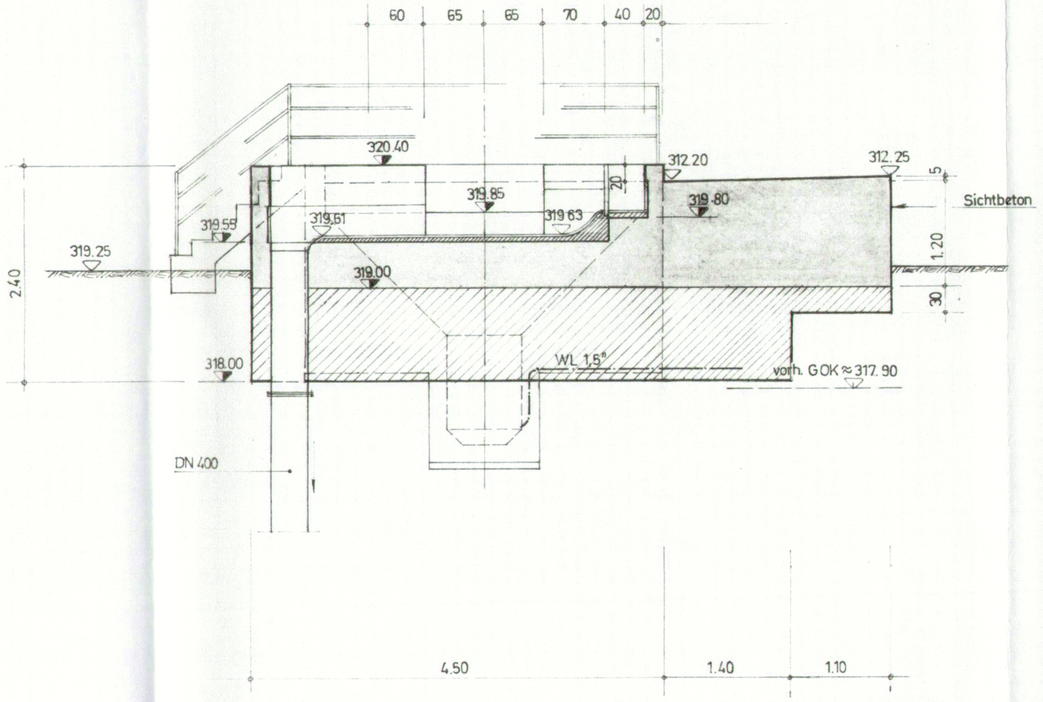

SCHNITT B - B

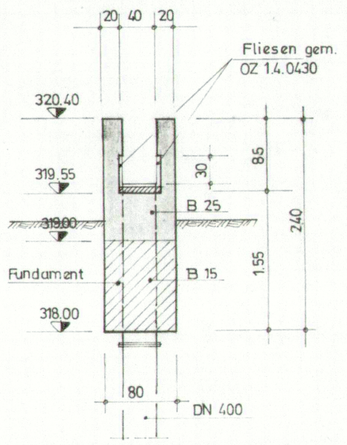

Schnitt 2 - 2

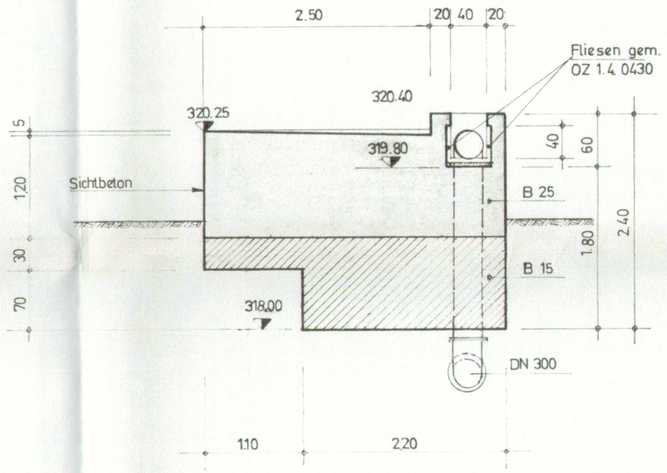

Schnitt 1 - 1

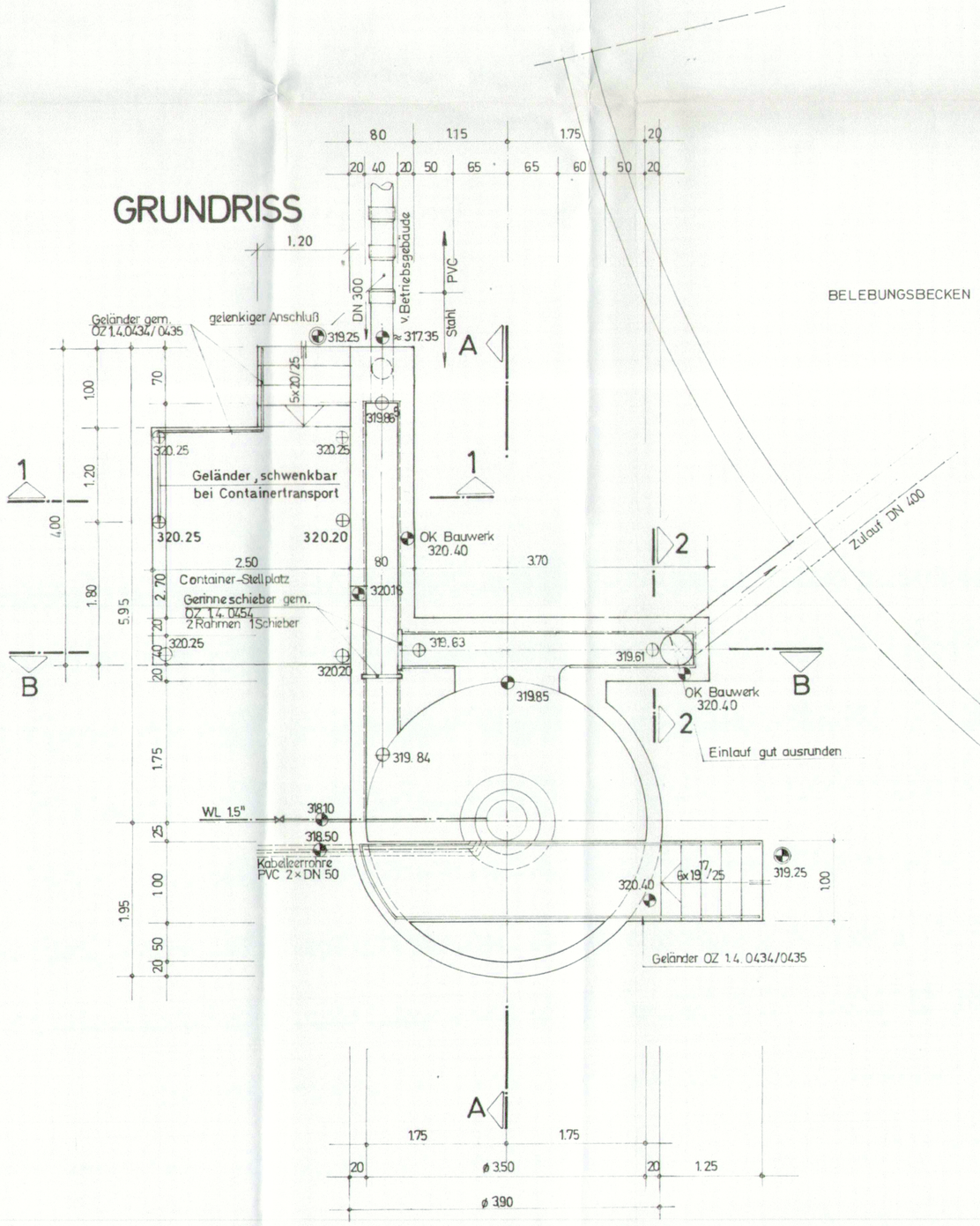

Betonherstellung :

Ziffer 6.4. ZTV und Vorbemerkungen zum LV beachten

Betonoberfläche :

nach Ziffer 6.5 Abs. 1 ZTV herstellen
Außenwandflächen in Sichtbeton gem. OZ 1.4. 0418 (über OK-Gelände)
Frischbetonoberfläche der Treppen und des Bedienungsstegs abreiben und riffeln gem. OZ 1.4.0417
Auf die Herstellung einer glatten Oberfläche des Sandfangkegels ist zu achten.

Anstriche :

Abwasserberührte Flächen mit zweimaligem Anstrich gem. OZ 1.4. 0442/0443 (Teerepoxidharz). Farbe nach Angabe der Bauleitung
Erdberührte Flächen mit zweimaligem Anstrich gem. OZ 1.4.0440/0441
Luftberührte Flächen mit zweimaligem Anstrich gem. OZ. 1.4.0444/0445

Rohrleitungen :

Anschlüsse an Bauwerke sind gelenkig durch kurze Doppelgelenke (Zwischenstück ≤ 1.00 m mit Muffen) herzustellen.
Der Übergang der Stahlrohre vom Bauwerk auf das Erdreich ist zusätzlich gründlich mit einem Bitumenanstrich zu versehen

Index	Änderung nur über CAD	Name
02		
01		

	Datum	Name	
gezeichnet		J. Krimmer, J. Döllerer	Vorhaben: Wasserrechtliche Genehmigung KA Pocking
geprüft			
freigegeben			

Auftraggeber: Gemeinde Pocking

Planung: Umweltverfahrenstechnik Döllerer GmbH, Gewerbepark 8, 82229 Seefeld

Planinhalt: Sandfang

Umweltverfahrenstechnik Döllerer GmbH — Datum

Gemeinde Pocking — Datum

Alle Maße vor Beginn der jeweiligen Unternehmung vollständig zu überprüfen.

Bauherr: Stadt Pocking

Bauvorhaben: Erweiterung der Kläranlage

Sandfang

1:50

26. 8. 1983

DO

POCK-KAPO-A4/1

Ingenieurbüro Dipl.-Ing. K. BÖHM Straubing, Bischofgasse 2