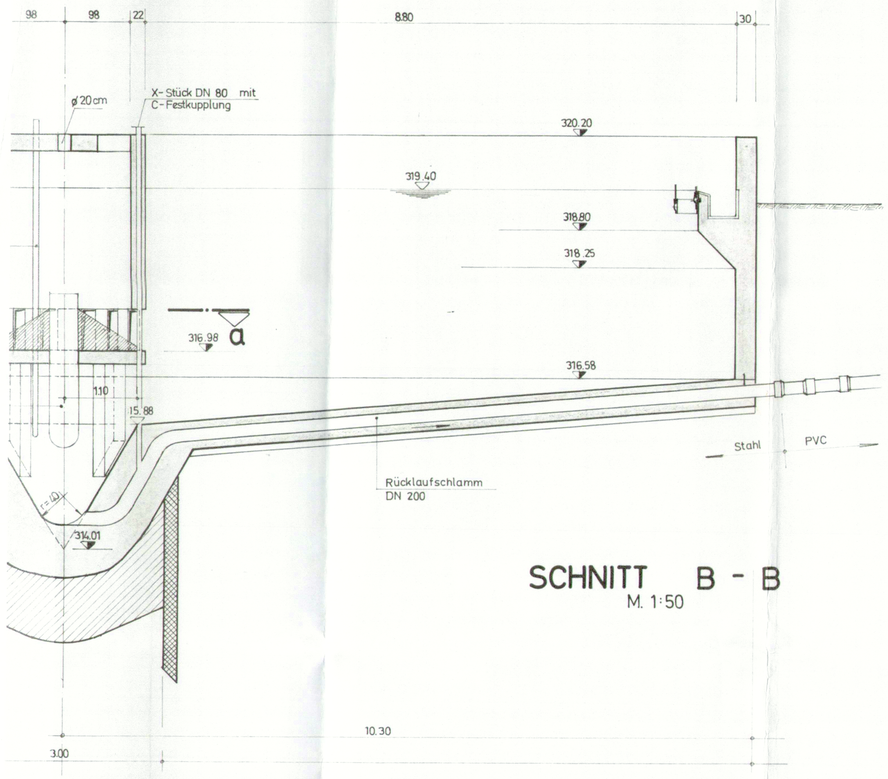

SCHNITT B - B
M. 1:50

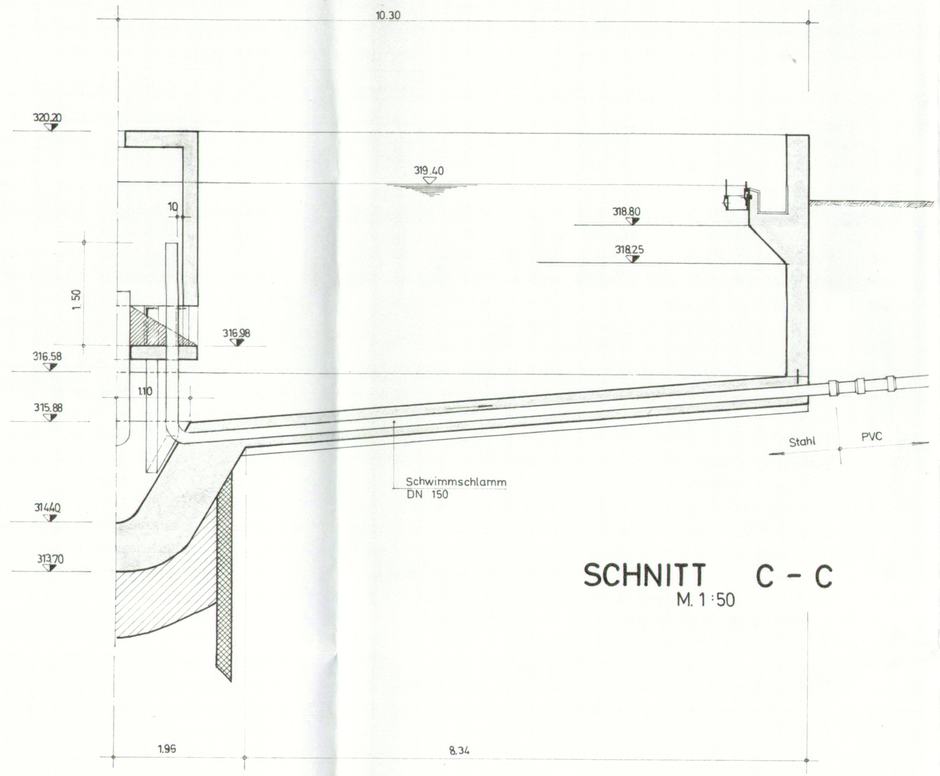

SCHNITT C - C
M. 1:50

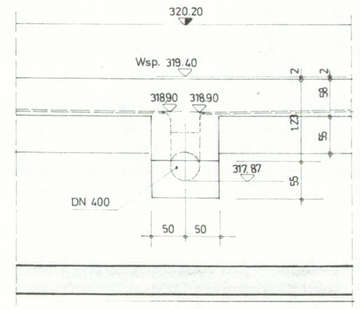

SCHNITT D - D
M. 1:50

SCHNITT a - a Mittelschacht
M. 1:20

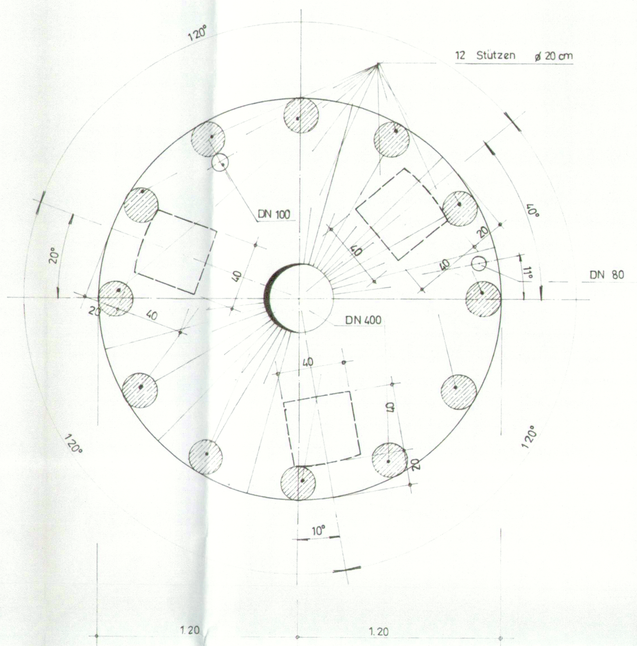

DRAUFSICHT Mittelschacht
M. 1:20

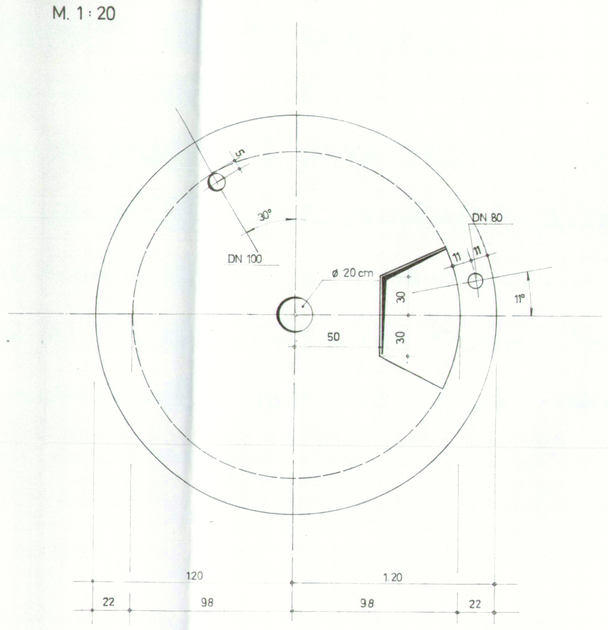

DETAIL „A"
M. 1:10

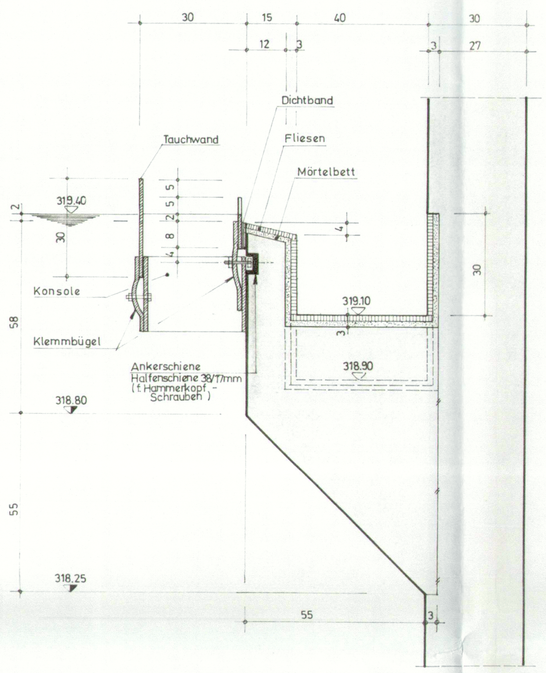

BETONHERSTELLUNG

Ziffer 6.4. ZTV und Vorbemerkungen zum LV beachten

BETONOBERFLÄCHE

nach Ziffer 6.5 Abs.1 ZTV herstellen

ANSTRICHE UND BESCHICHTUNGEN

1. Erdberührte Wandflächen
   Zweimaliger Anstrich mit Bitumenemulsion, OZ 1.3.0360 / 0351
2. Sohlflächen innen
   Zweimaliger Anstrich mit Teerepoxidharz (1.Lage schwarz, 2. Lage rotbraun) OZ 1.3. 0354/0355
3. Wandflächen innen, abwasserberührte Flächen
   a./ Beckenwand einschließlich Konsole bis Kote 319.38
   b./ Mittelschacht bis Kote 319.40
   zweimaliger Anstrich mit Teerepoxidharz (1.Lage schwarz, 2.Lage rotbraun) OZ 1.3 0352/0353
4. Luftberührte Flächen
   a./ Beckenwand innen oberhalb der Fliesen bis Kote 320.20
   b./ Beckenwand außen von Kote 319.10 bis 320.20
   Sichtbeton gem. OZ 1.3.0342 mit Silikonharzanstrich gem. OZ 1.3. 0356
   c./ Mittelschacht außen von Kote 319.30 bis 320.20
   Sichtbeton gem. OZ 1.3.0342, Silikonharzanstrich von Kote 319.40 bis 320.20 gem OZ 1.3.0356
   d./ Beckenoberkante, Decke des Mittelschachtes oben mit Silikonharzanstrich gem. OZ 1.3. 0356

ROHRLEITUNGEN

Alle Rohrleitungen innerhalb des Bauwerkes werden mit verzinkten Stahlleitungen gem. OZ 1.3.0361 ff ausgeführt, sofern in den Zeichnungen nichts anderes angegeben ist. Die Anschlüsse von erdverlegten Rohrleitungen an das Bauwerk sind durch kurze Doppelgelenke (Zwischenstück ca. 1,0 m mit Muffen) herzustellen.

ZULÄSSIGE MASSABWEICHUNGEN

für das Beckeninnenmaß ± 1cm
für die Beckensohle 1cm auf 4m Länge
für die Beckenoberkante 1cm auf 4m Länge

02				
01				
Index	Änderung nur über CAD			Name
	Datum	Name		Vorhaben: Wasserrechtliche Genehmigung KA Pocking
gezeichnet		J. Krimmer, J. Dillerer		
geprüft				
freigegeben				
	Auftraggeber: Gemeinde Pocking			
	Planung: Umweltverfahrenstechnik Dillerer GmbH, Gewerbepark 8, 82229 Seefeld			Planinhalt: Nachklärbecken
	Umweltverfahrenstechnik Dillerer GmbH	Datum	Gemeinde Pocking	Datum

Stadt Pocking

Erweiterung der Kläranlage

Nachklärbecken

1:50, 1:20, 1:10
31. 3. 1983 17. 5. 1983 POCK-KAPO-A3/1a

DO