Schnitt A-A

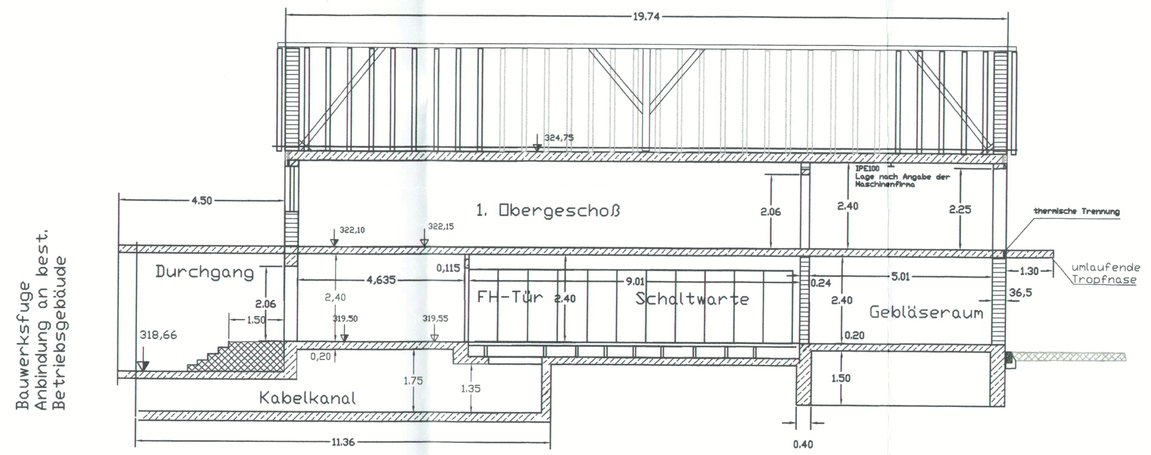

Schnitt B-B

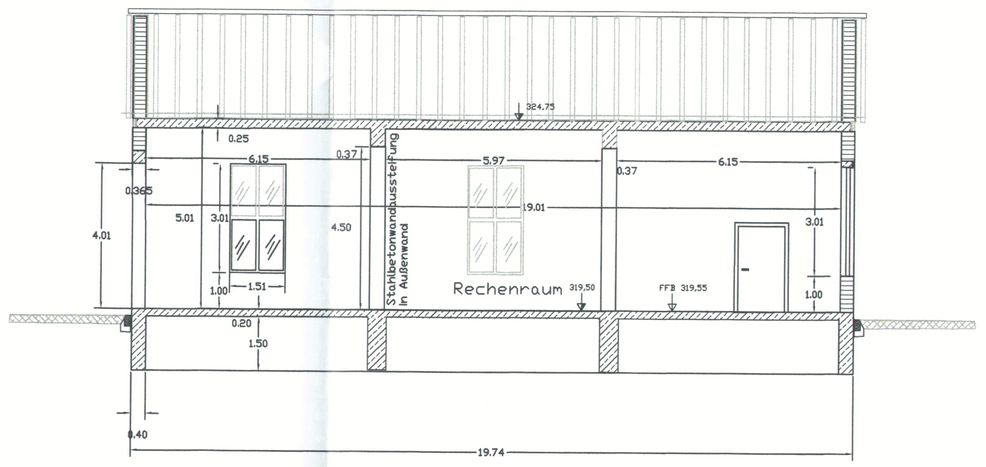

Schnitt E-E

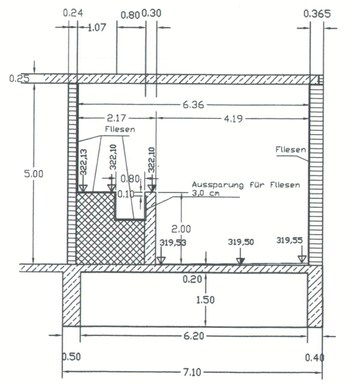

# Zulaufgerinne (Schnitt C-C)
M = 1:50

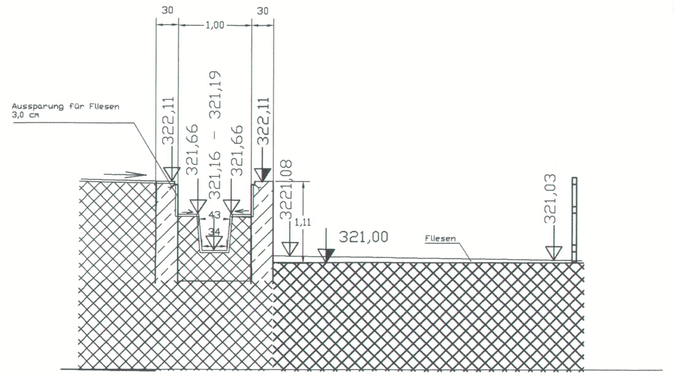

# Verteilerbauwerk Längsschnitt
M = 1:50

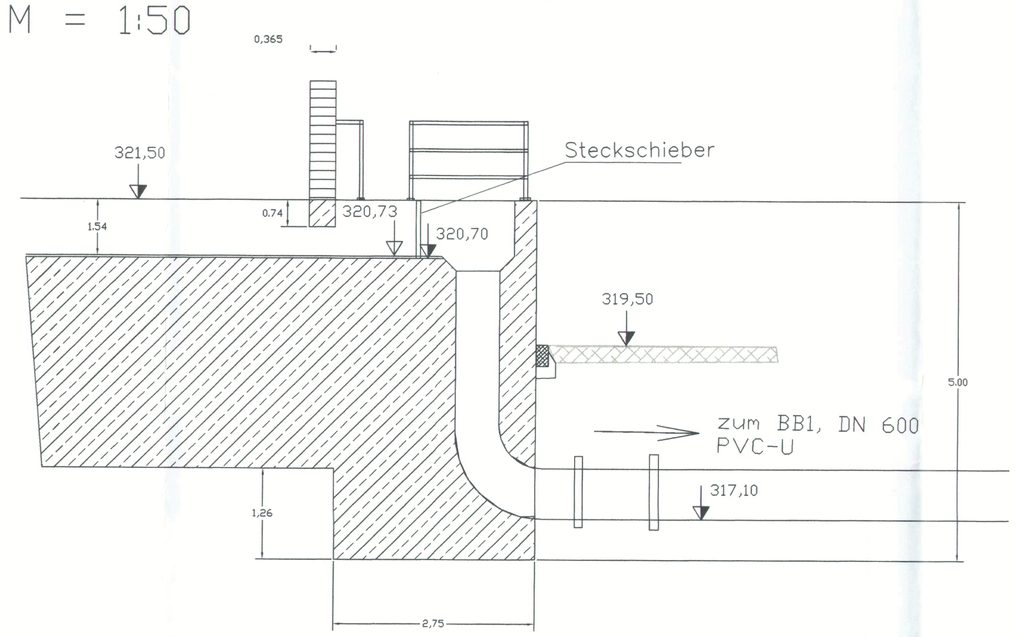

# Verteilerbauwerk Grundriss
M = 1:50

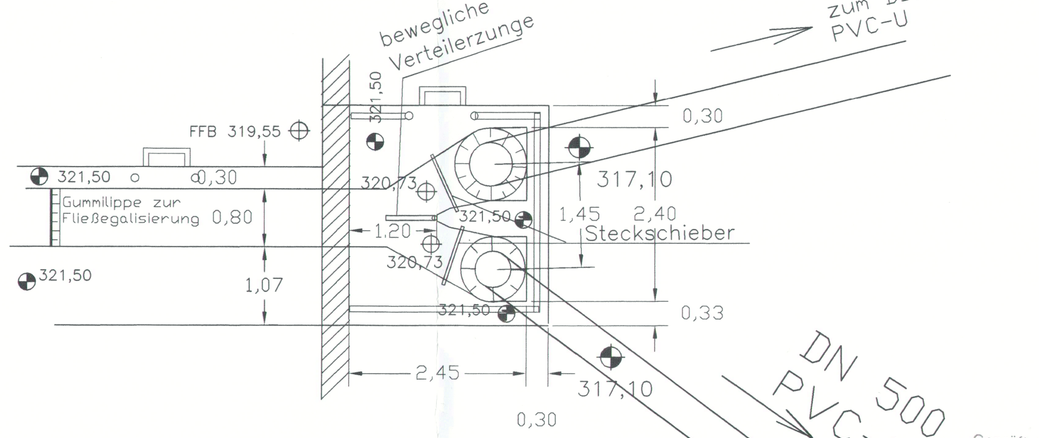

Schnitt C-C

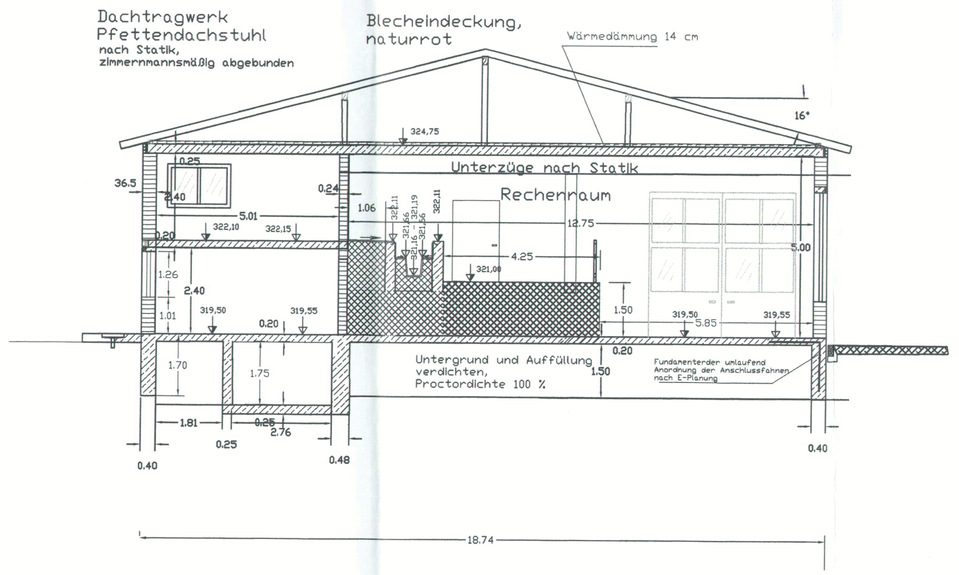

Schnitt D-D

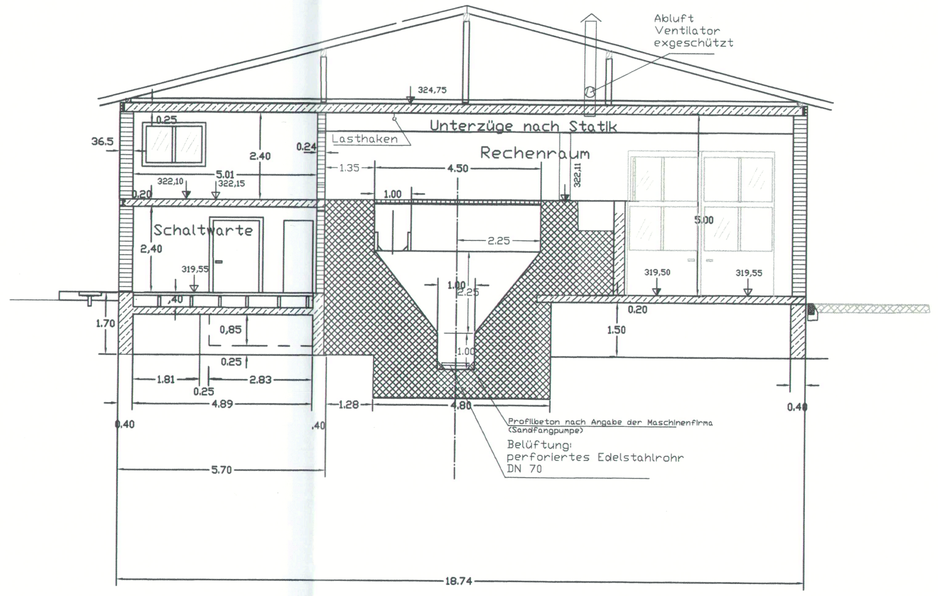

Mauerwerk

Stahlbeton

02			
01			
Index	Änderung nur über CAD		Name
gezeichnet	Datum	Name	Vorhaben: Wasserrechtliche Genehmigung KA Pocking
geprüft		J. Kirmaier, J. Ottlerer	
Freigegeben			
	Auftraggeber	Commune Pocking	
	Planung	Umweltverträglichkeitsbüro Dittlerer Gmbh Ortsstraße 16 93128 Regenstauf	Planinhalt: Betriebsgebäude mit Zulaufrinne und Verteilerbauwerk
	Umweltverträglichkeitsbüro Dittlerer Gmbh	Datum	Commune Pocking Datum

☐ ENTWURFSPLAN ☒ AUSFÜHRUNGSPLAN
☐ GENEHMIGUNGSPLAN ☐ BESTANDSPLAN

NR.	GEÄNDERT AM	BEMERKUNG	NAME

ENTWURFSVERFASSER
Ing.-Büro Böhm, Rummel, Schäffler GmbH
81243 München
Brechnogelebräße 2
Tel: 089-89 69 67 0 Fax: 089-89 69 67 18
e-mail: ing.-buero.brs@t-online.de

GEZEICHNET AM: 10.04.2006
PLANZEICHNER:

VERANSTALTER
STADT POCKING
Simbacher Straße 16
94060 Pocking
TEL. 08531 / 959-0 FAX 08531 / 709-55
email info@pocking.de

UNTERSCHRIFT DES VERANSTALTERS

ERHALTEN AM:
GEÄNDERT AM:
GEÄNDERT AM:

MAßNAHME / BAUWERK:
Abwasseranlage Pocking
Sanierung der Sammelkläranlage Pocking

PROJEKTNUMMER:

PLANINHALT:
Betriebsgebäude - Schnitte

ENTWURFSVERFASSER-NR.: 10004
POCK-2006
MAßSTAB: (1) 100

VORABZUG: ☐ GEPRÜFT AM:
FREIGABE: ☒ GEPRÜFT AM:

STEMPEL:

UNTERSCHRIFT

Geprüft / Gesehen:
Passau, den 07. FEB. 2007
Für amtliche Gewässerkundige
Wasserwirtschaftsamt Deggendorf
Servicestelle Passau
Thurnreiter

Filetbrief / Bescheid / Gut
entsprechend erteilt / nicht erteilt
der Landratsamtes Passau
vom 23.3.07
Az.: