BRÜCKE VIII

RADWEG DANDLBACH
LAGEPLAN
M 1 : 100

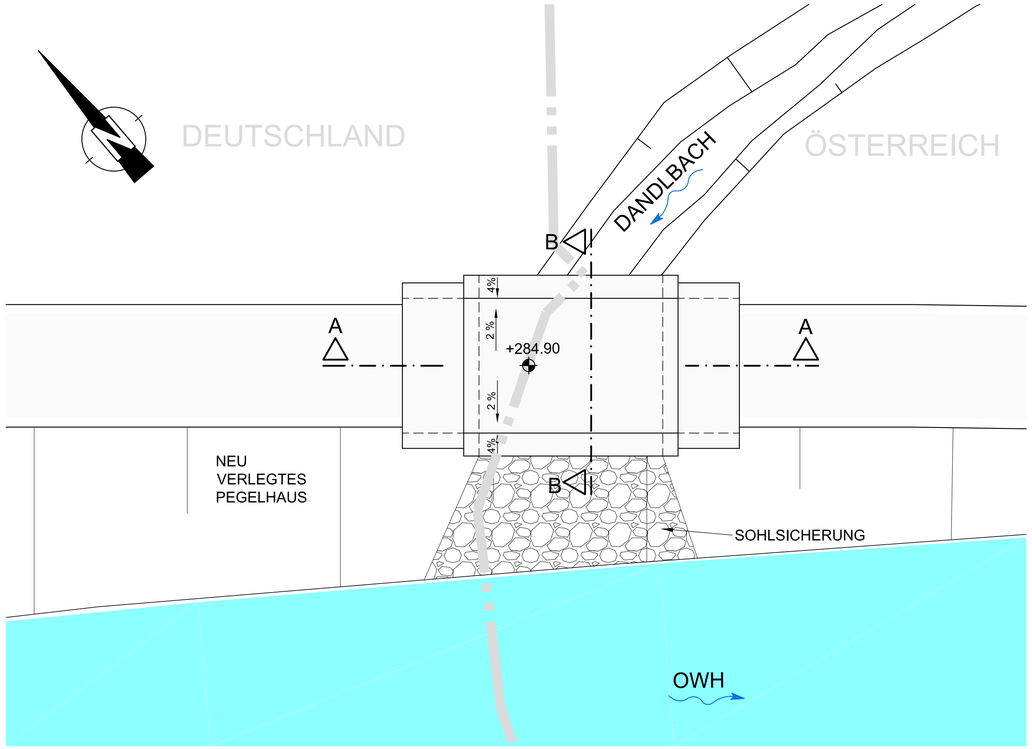

SCHNITT B-B
M 1 : 50

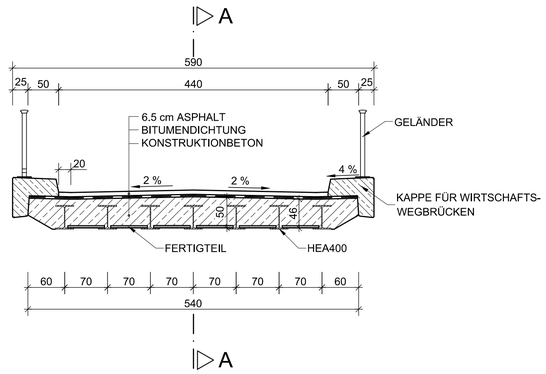

SCHNITT A-A
M 1 : 100

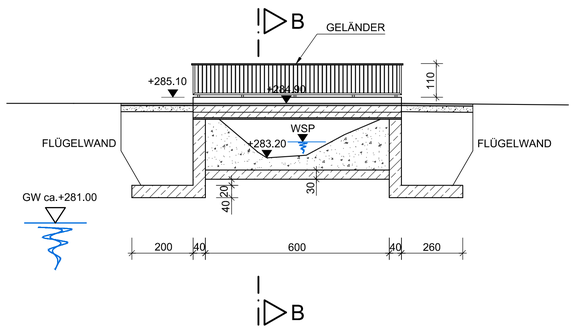

H bzw. x[GK]

KOORDINATENSYSTEM:
DHDN-GAUSS-KRÜGER
ZONE 4 (MITTELMERIDIAN 12°) R bzw. y[GK]

HÖHENSYSTEM:
NN (NORMALNULL AMSTERDAM)
(ÜBER ADRIA = NN+34cm)

Der Inhalt dieser Zeichnung ist geistiges Eigentum des Planerstellers. Die Zeichnung ist dem Empfänger nur zum persönlichen Gebrauch anvertraut. Ohne unsere schriftliche Bewilligung darf sie weder vervielfältigt noch dritten Personen zugänglich gemacht werden. Zuwiderhandeln wird von uns gerichtlich verfolgt.

The content of this drawing is copyright property of the designer. The drawing was handed over to the receiver for personal use only and without our written permission it must not be reproduced or made available to any third parties. Any infringement will be prosecuted.

ZUGEHÖRIGE PLÄNE:

JES-A001-PERM1-A63002-03

MASSSTAB - 1:50
0 0,5 1,0 1,5 2,0 2,5 5,0m

MASSSTAB - 1:100
0 1,0 2,5 5 7,5 10m

13.06.2013 Datum	Unterschrift Entwurfsverfasser	13.06.2013 Datum / Unterschrift Vorhabensträger

Änd.	Datum	Name	Bemerkungen
J			
I			
H			
G			
F			
E			
D			
C			
B			
A			

Projekt: ORGANISMENWANDERHILFE KW JOCHENSTEIN — Planart: GENEHMIGUNGSPLAN

ORGANISMENWANDERHILFE KW JOCHENSTEIN
Ein Projekt der Donaukraftwerk Jochenstein AG

DKJ
Innstraße 121
94036 Passau
DEUTSCHLAND

Projektleitung
Am Kraftwerk 2
94107 Untergriesbach
DEUTSCHLAND

PÖYRY RMD CONSULT
PLANVERFASSER: RMD CONSULT

Pöyry Energy GmbH
Rainerstrasse 29
5020 Salzburg
AUSTRIA

RMD-Consult GmbH
Blutenburgstraße 20
80636 München
DEUTSCHLAND

Technisches Büro Zauner
Marktstraße 53
A-4320 Eferding/Austr
Tel.: +43 7272 / 5
www.ezb-fluss.at

	Datum	Name
Gez:	01.08.2012	GEBHART
Gepr:	10.08.2012	DR.HOEPFFNER
Ges:	10.08.2012	DR. GÖHL
KKS-gepr:	13.08.2012	MAYR
Freigabe:	13.08.2012	MAYR

BRÜCKE VIII
RADWEG DANDLBACH
LAGEPLAN UND SCHNITTE

Plangröße: A1 | M: 1:100/1:50 | CAD-Anwendung: | GS0: | GS1F0:

Fremdfirmen-Nr. | Aufstellungsort: + | Blatt von Blätter: 0 1 / 0 1

SKS Vorsatzes	S1	S2	S3	Gliederung	Projekt-Nr.	Gliederung	Ersteller	Gliederung Dokumentart	Zählteil	Gliederung	Blattnummer	Gliederung Änderungsindex	Planstatus	Planart	KKS Vorsatzes	GA	Funktion/Bauwerk FD	F1	F2	F3	FN	Aggregat/Raum A1	A2	AN	A3	DCC(UAS) Vorsatzes	S
*	A	A	A	/	A N N N	/	A A A A	N	/ A N N N N	/	N N	/	A	A A	=	N	N A	A	A	N	N	A A	N	N N	A	&	A A A N N N
*	J	E	S	-	A 0 0 1	-	P E R	M	1 - A 6 3 0 1 3	-	0 0	-	_	F E	=												